

4x



16x



2x

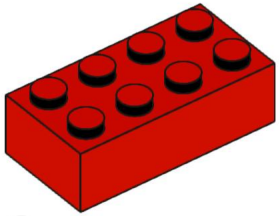

8x

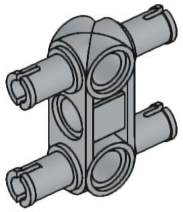

3x

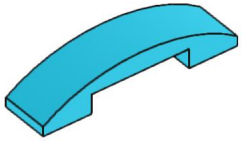

12x

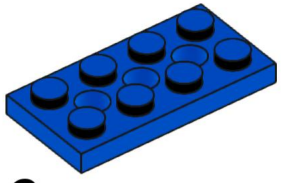

6x

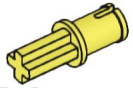

10x



4x



16x

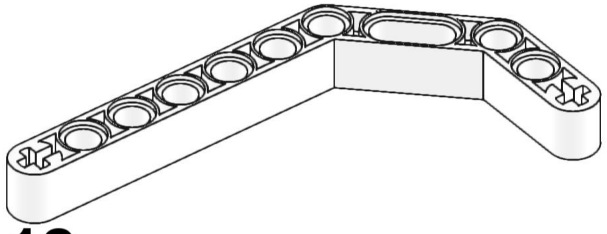

12x

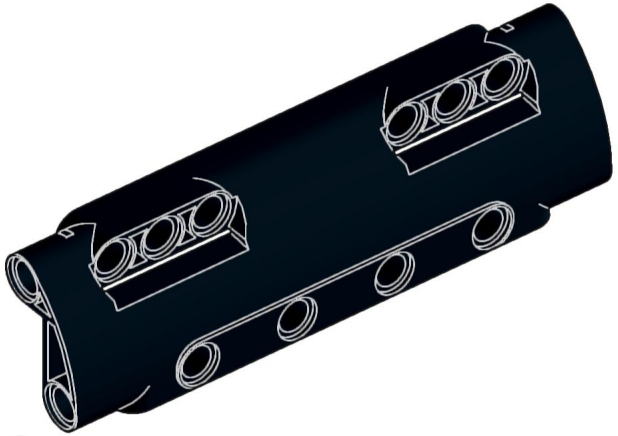

2x

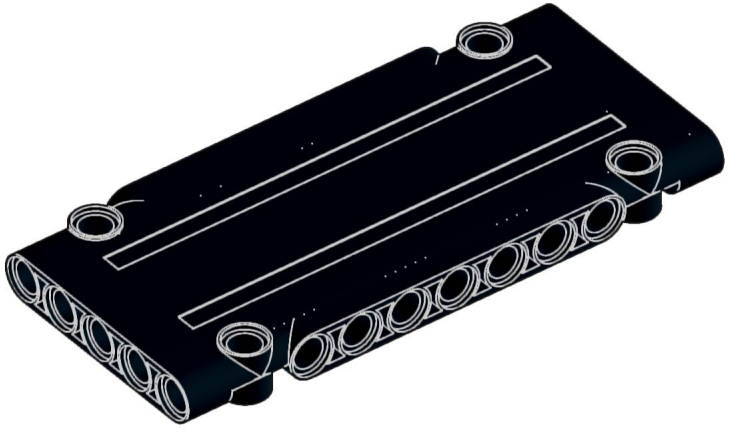

12x

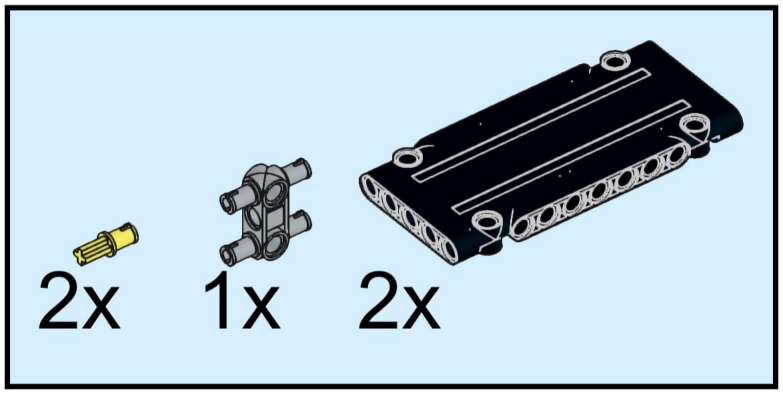
2x
1x
2x

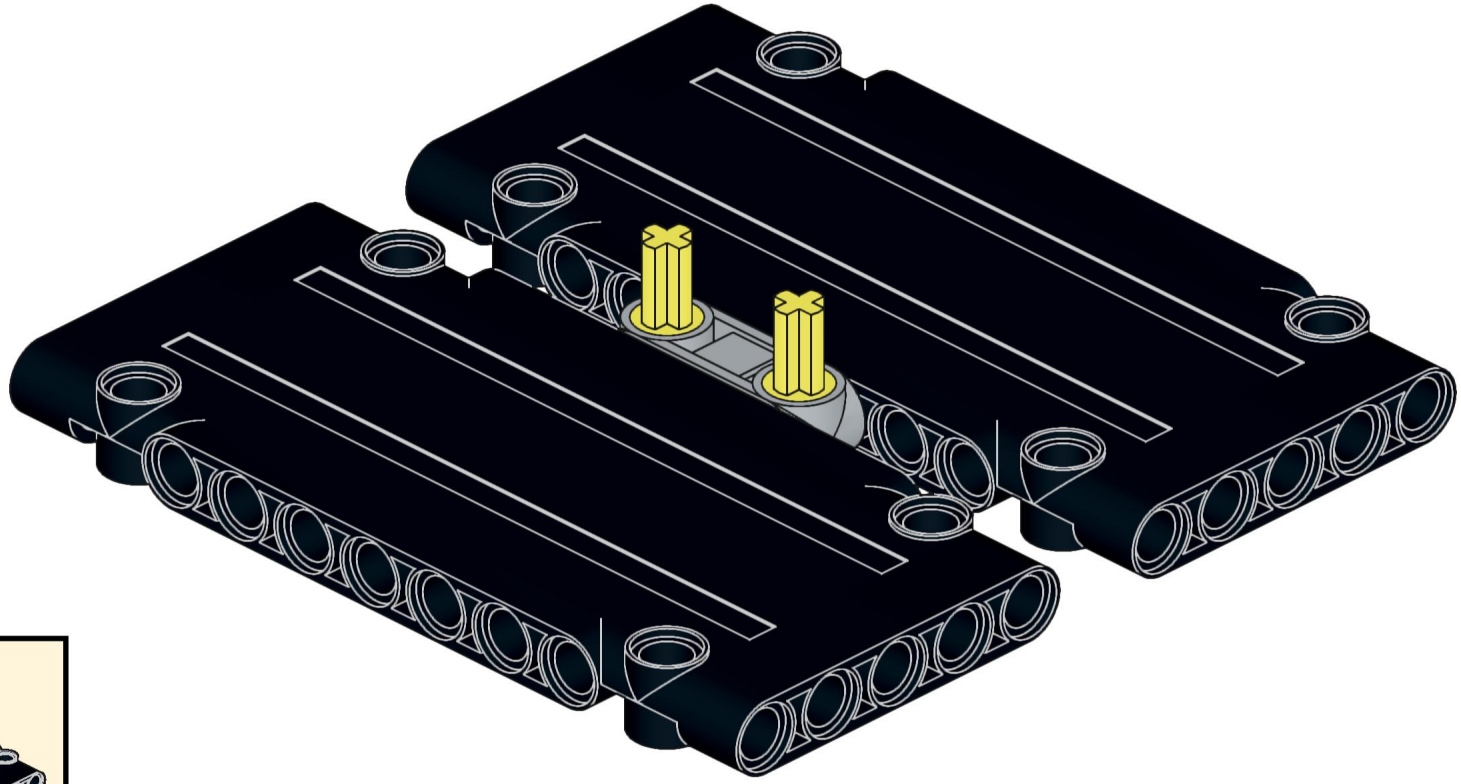

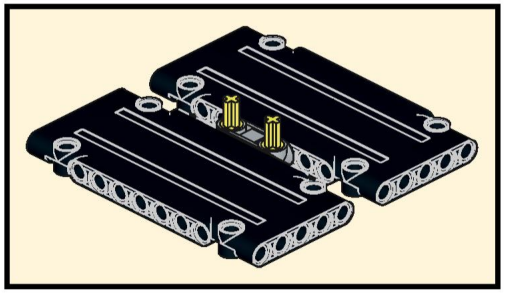

2

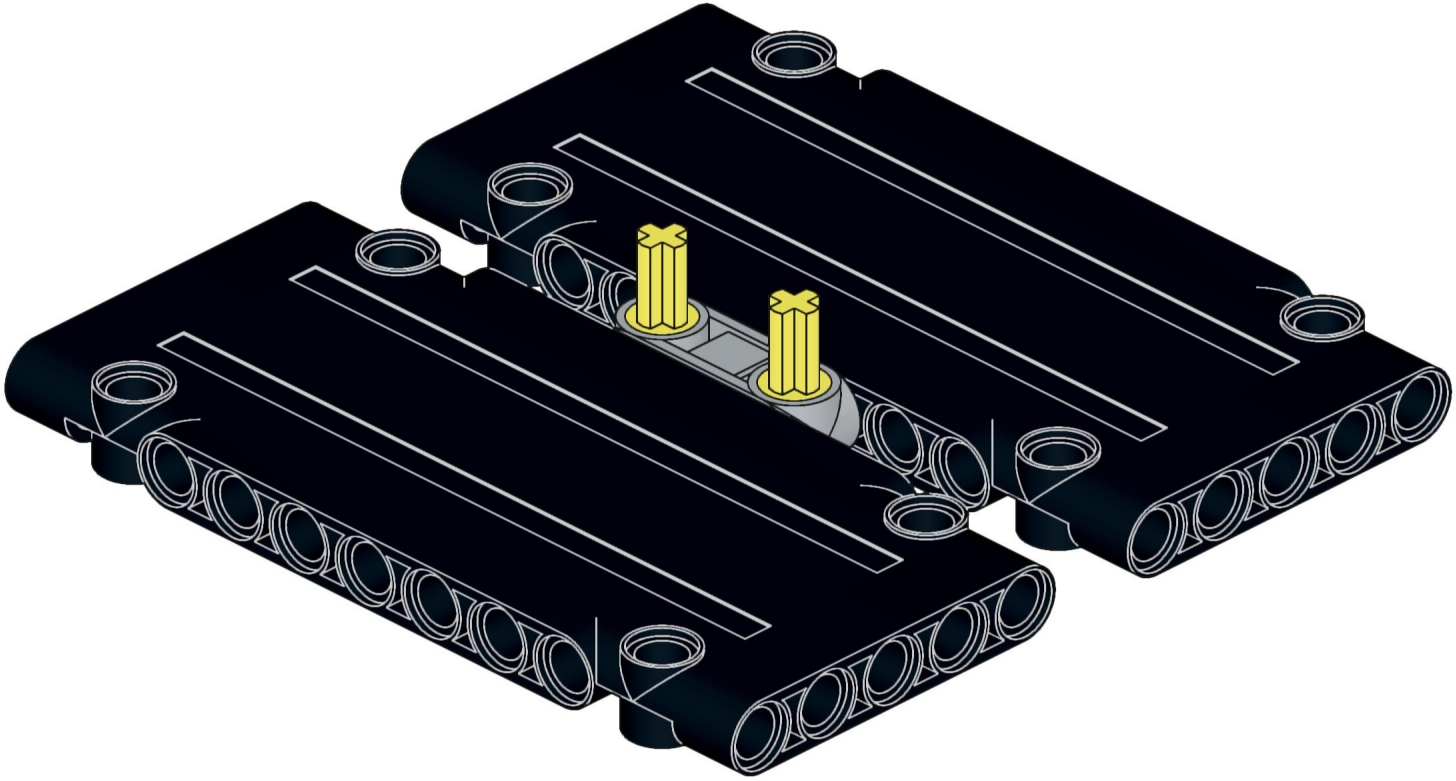

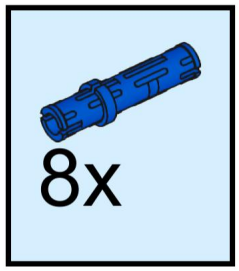

3

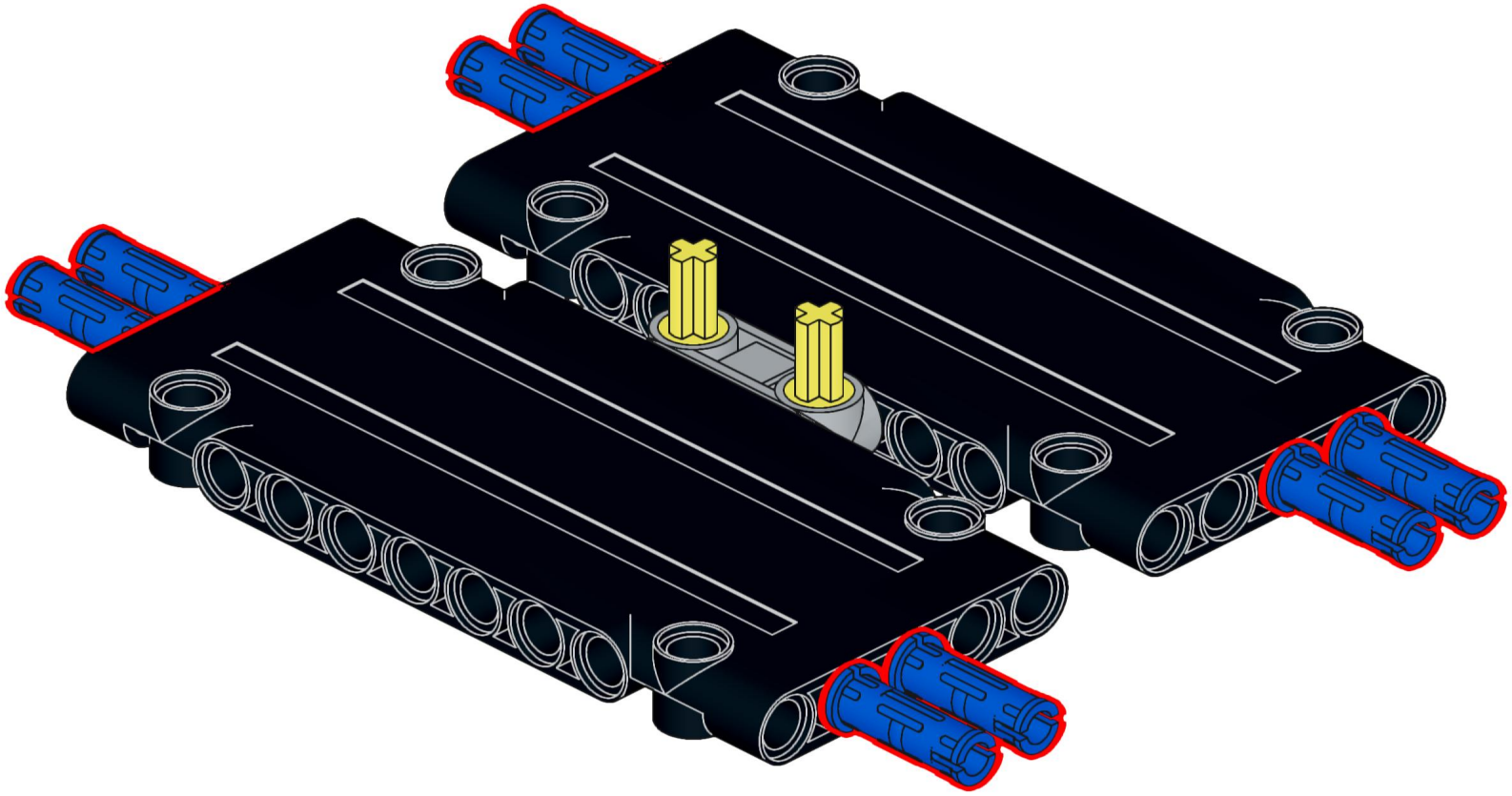

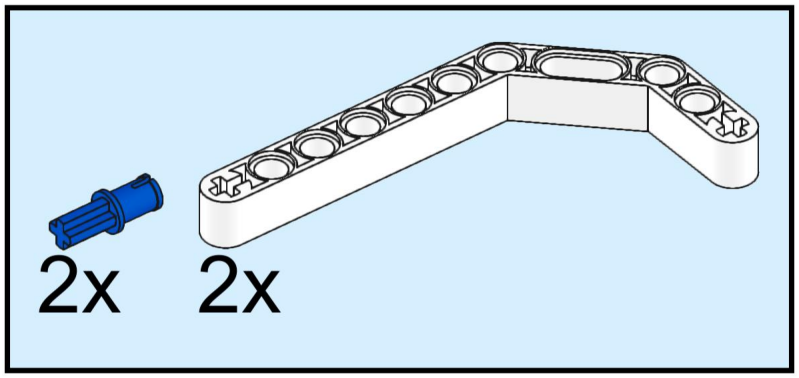
2x
2x

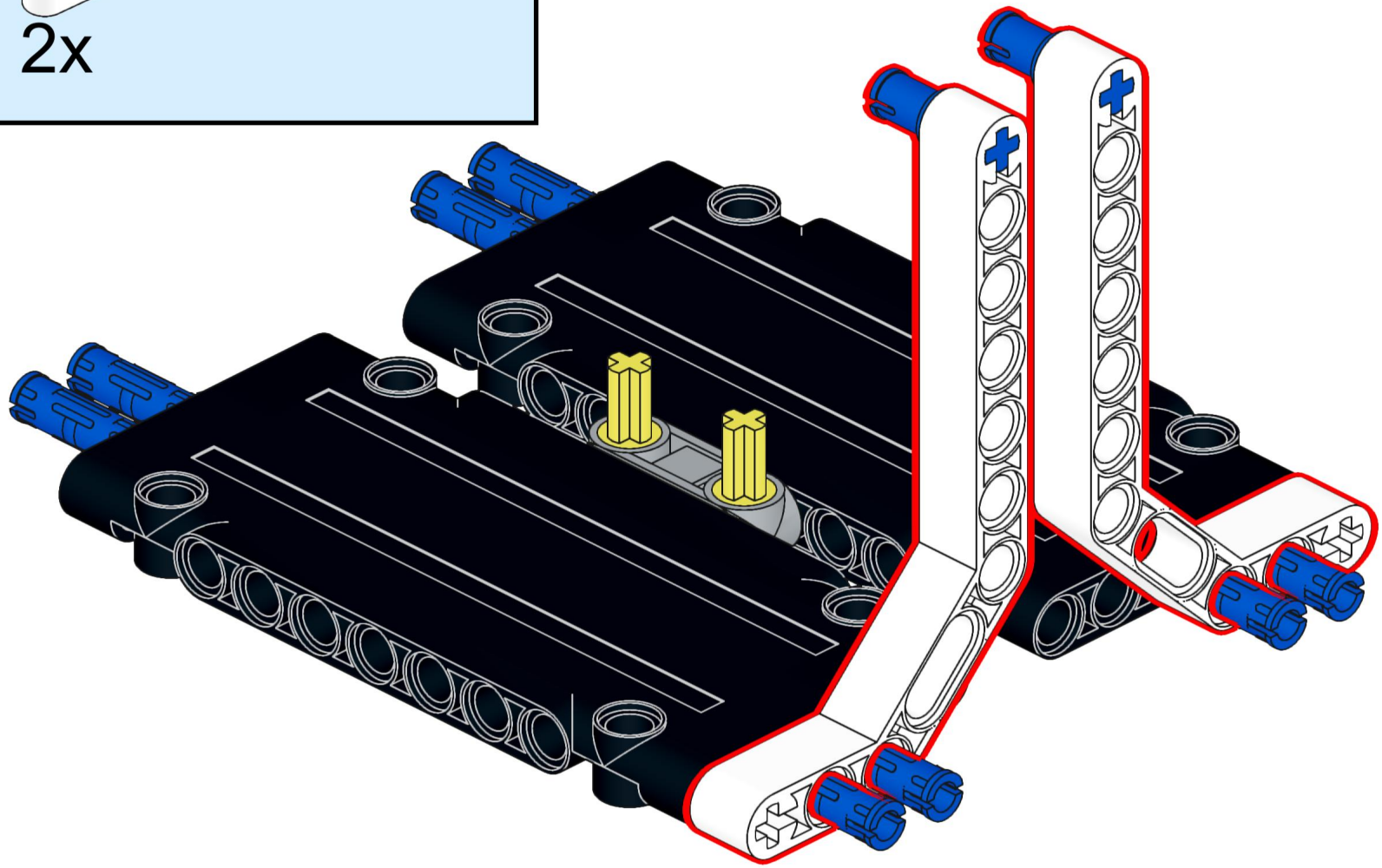

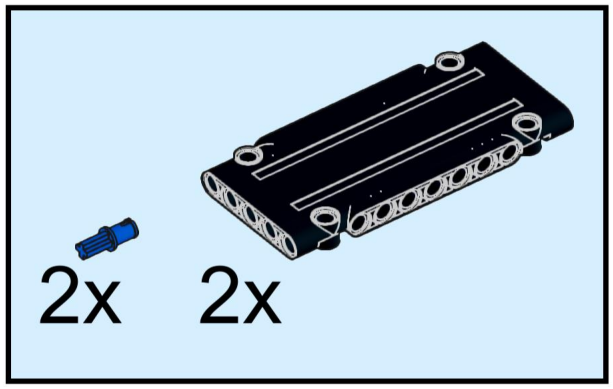

5

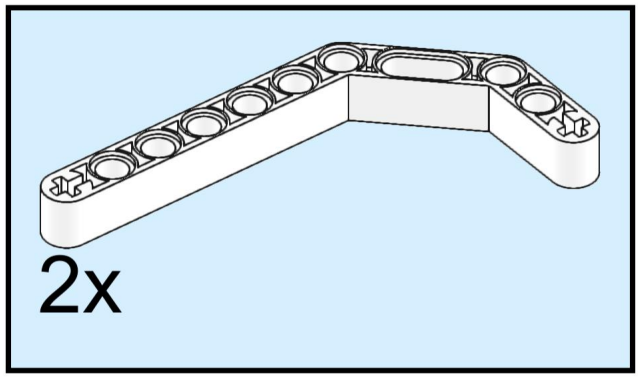

6

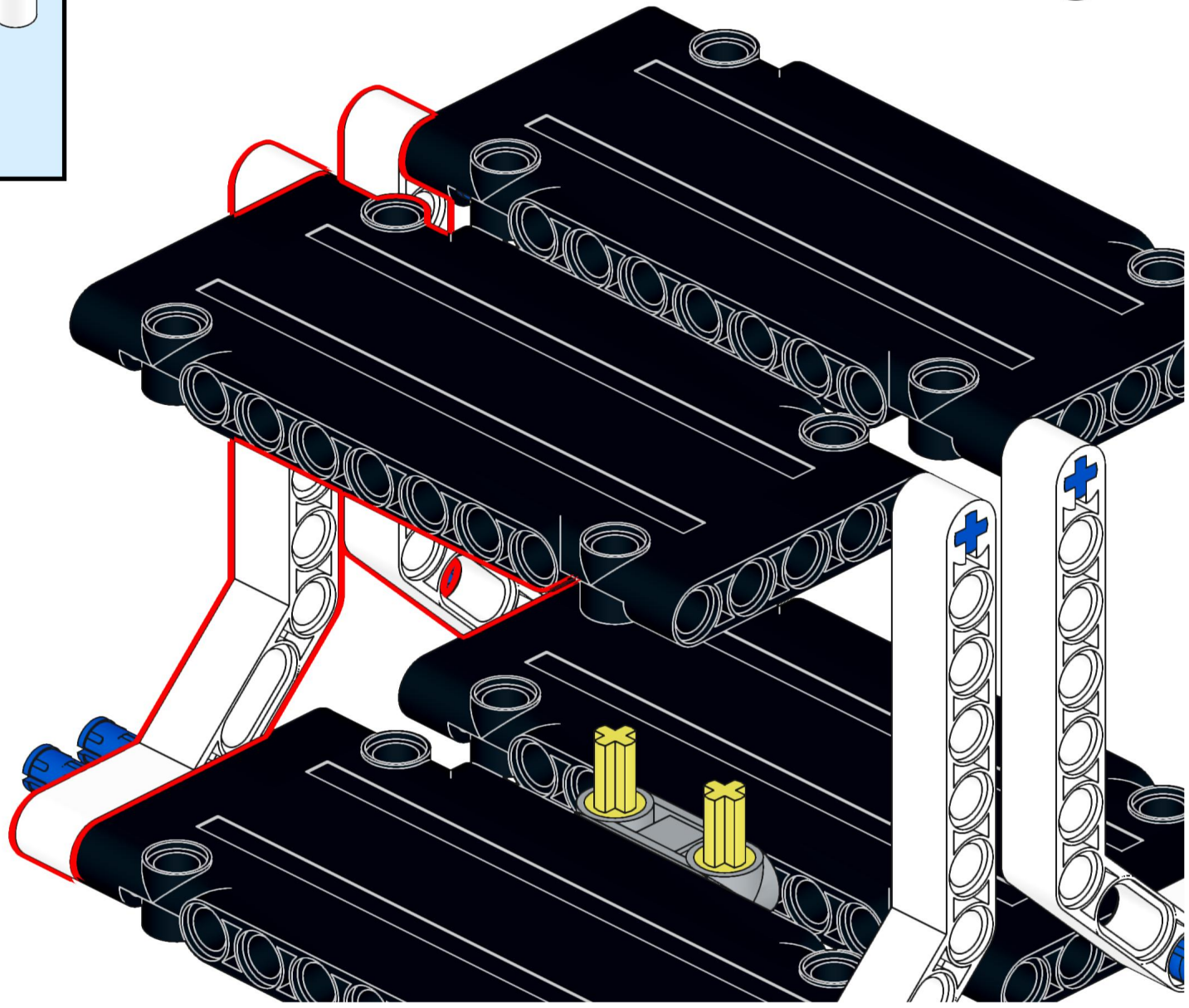

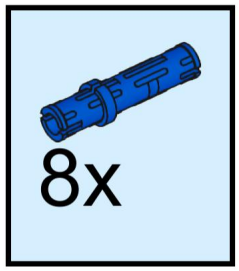

7

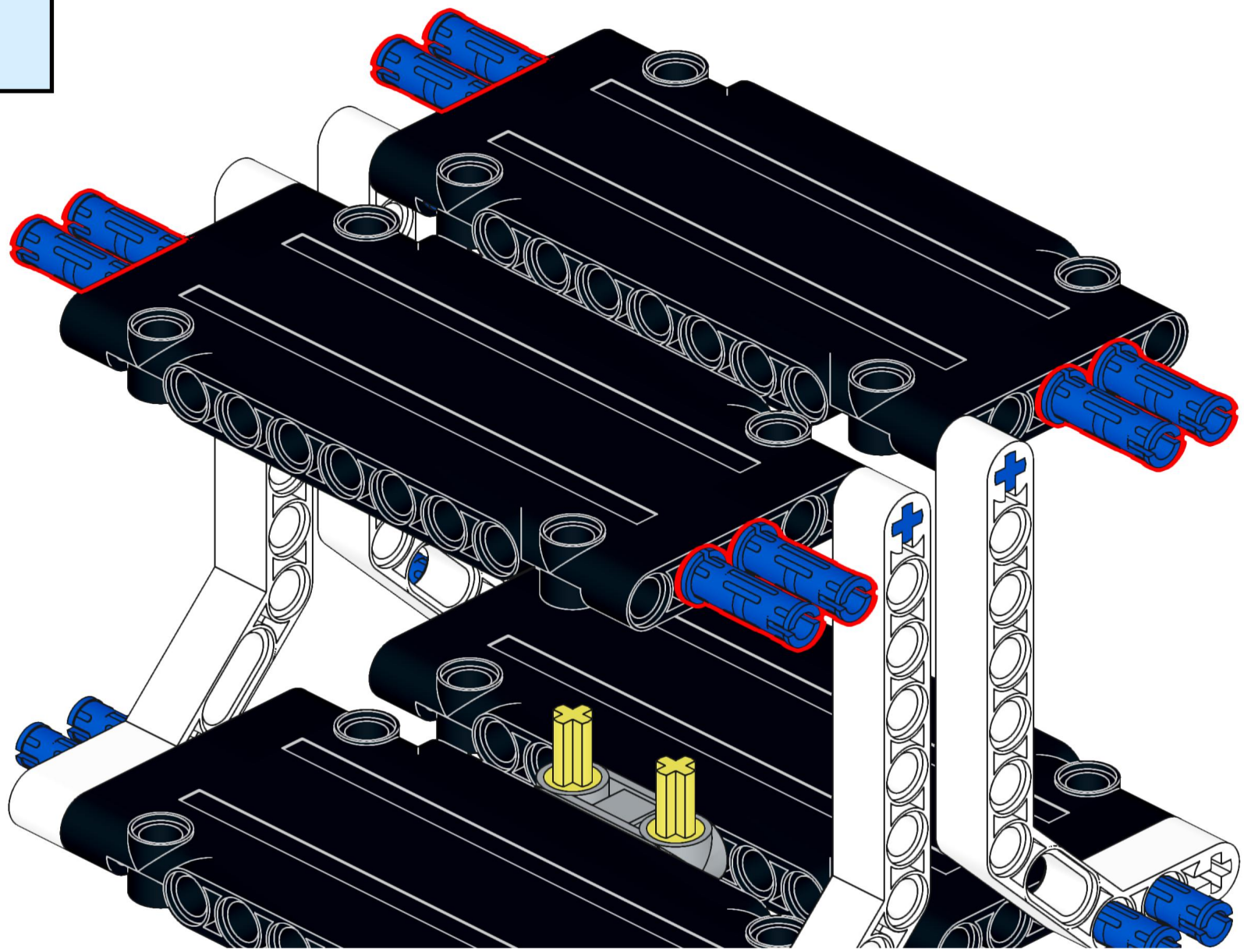

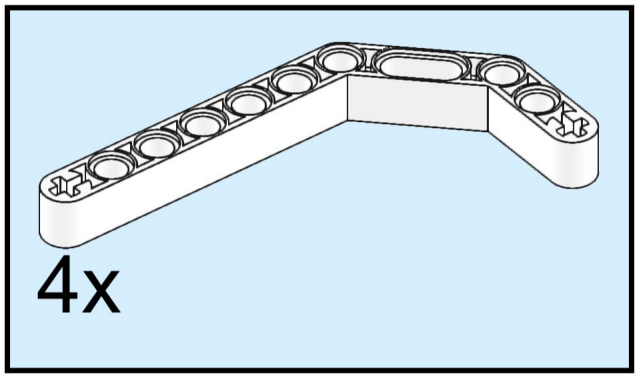
4x

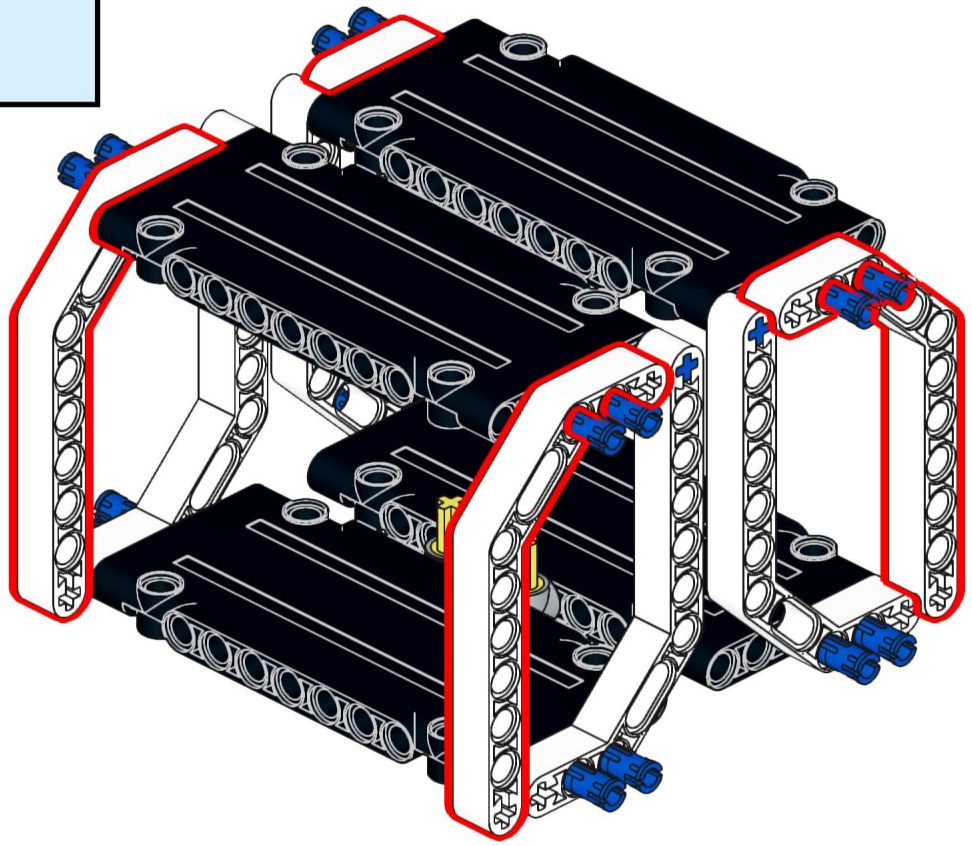

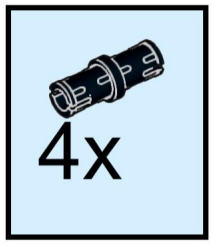
4x

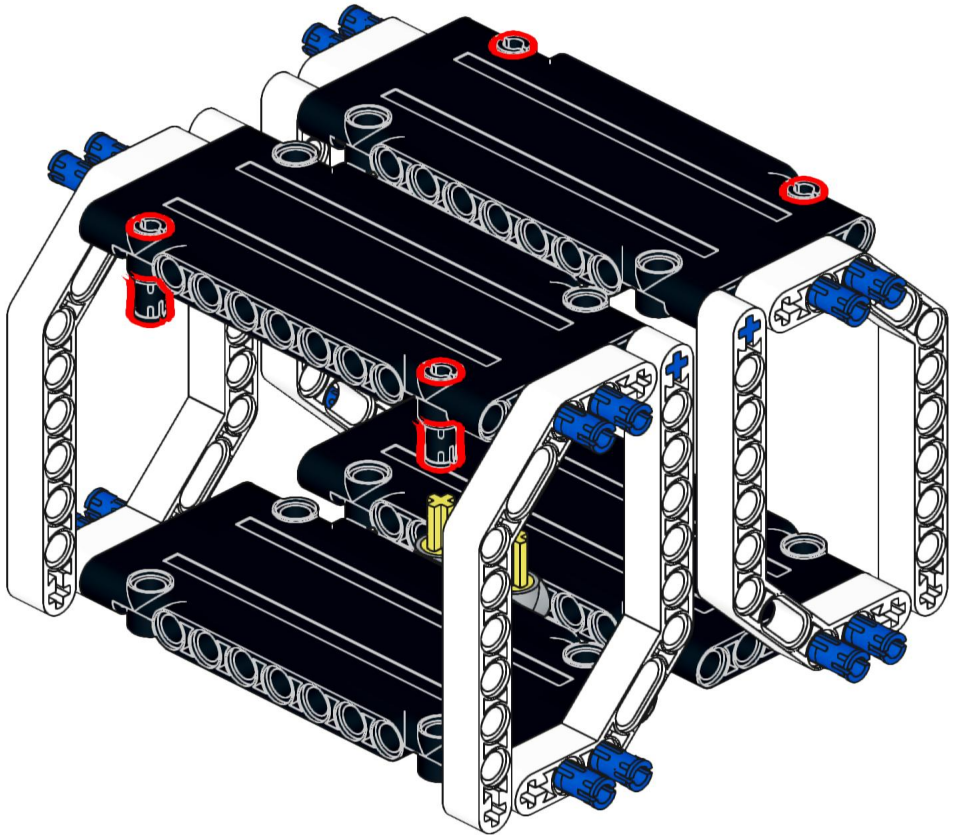

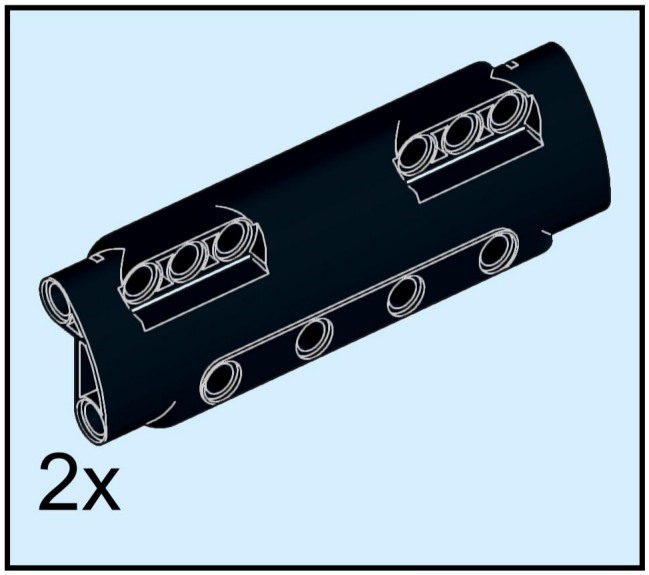
2x

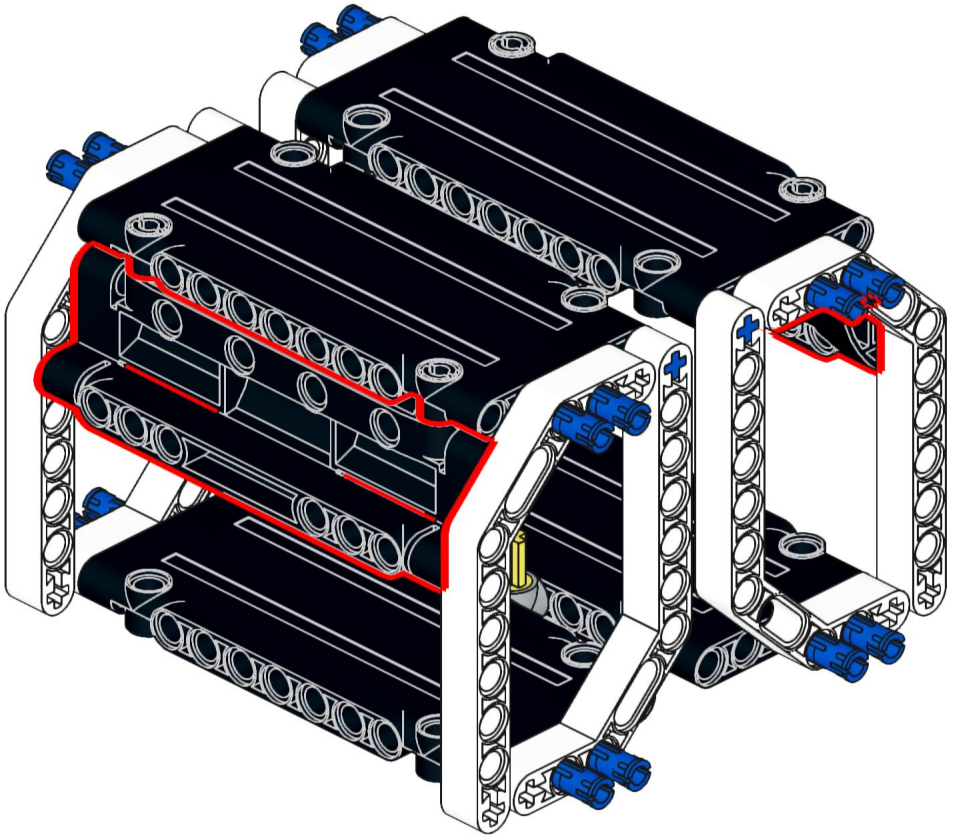

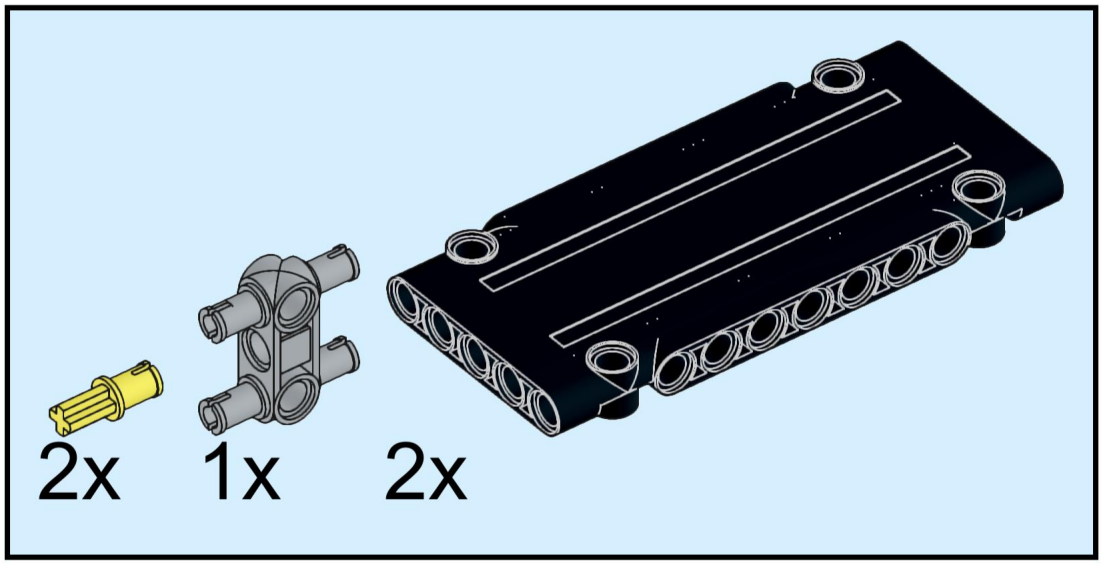

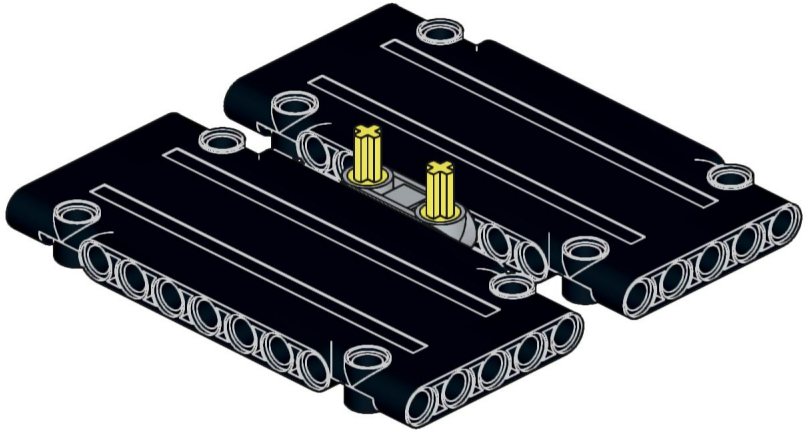

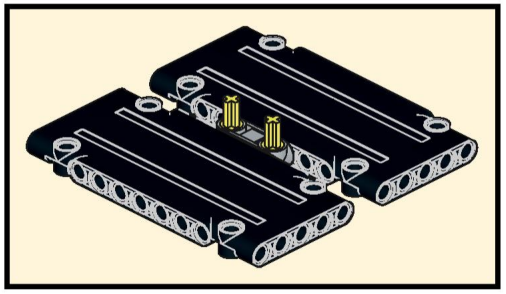

2x

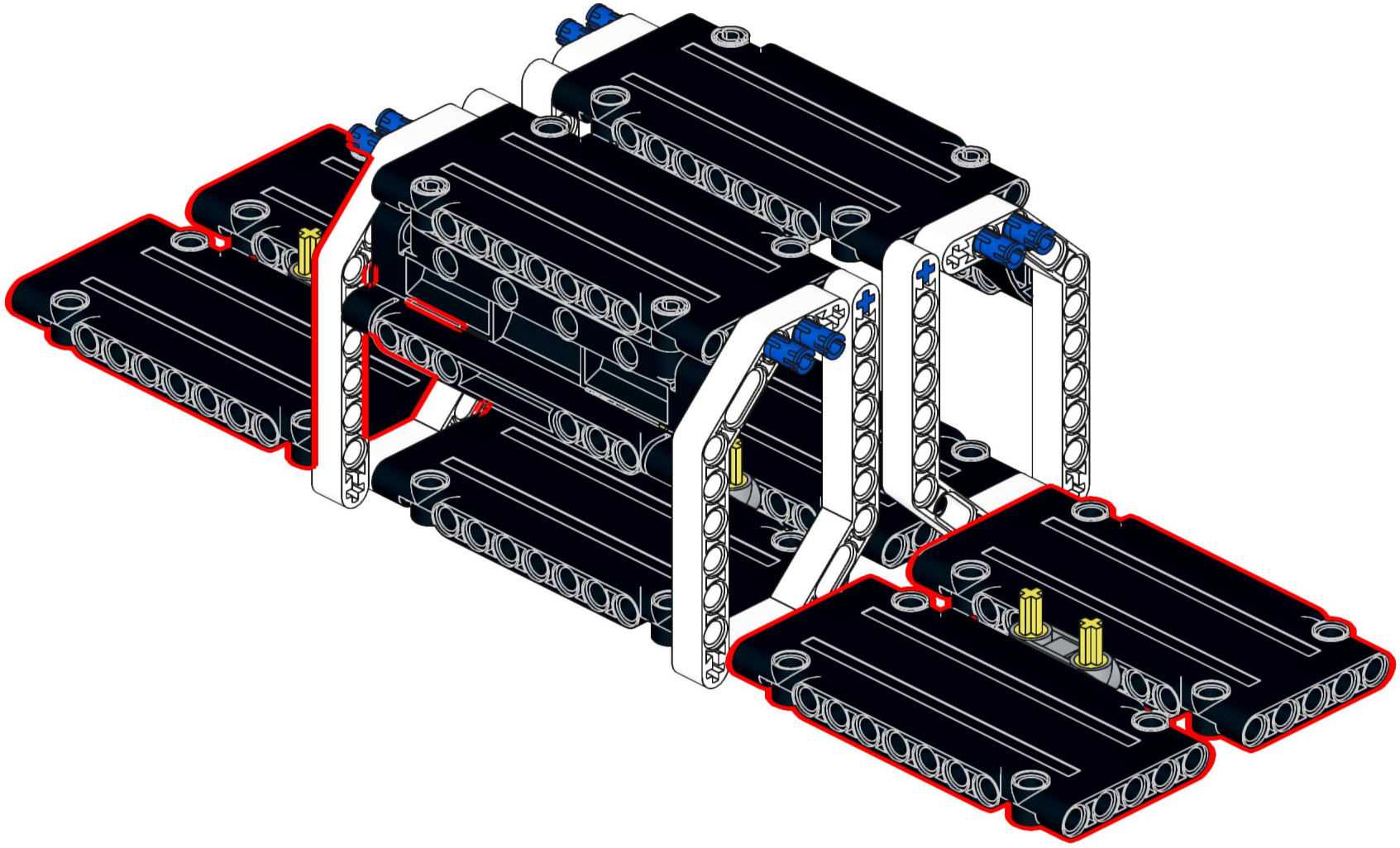

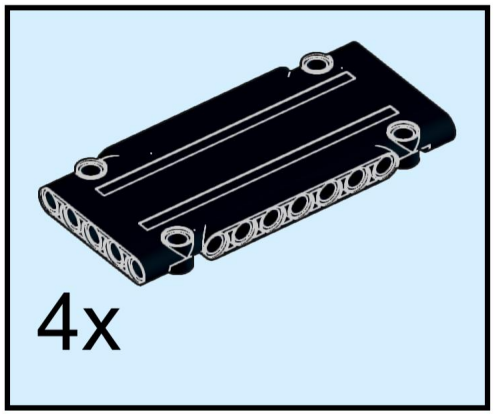
4x

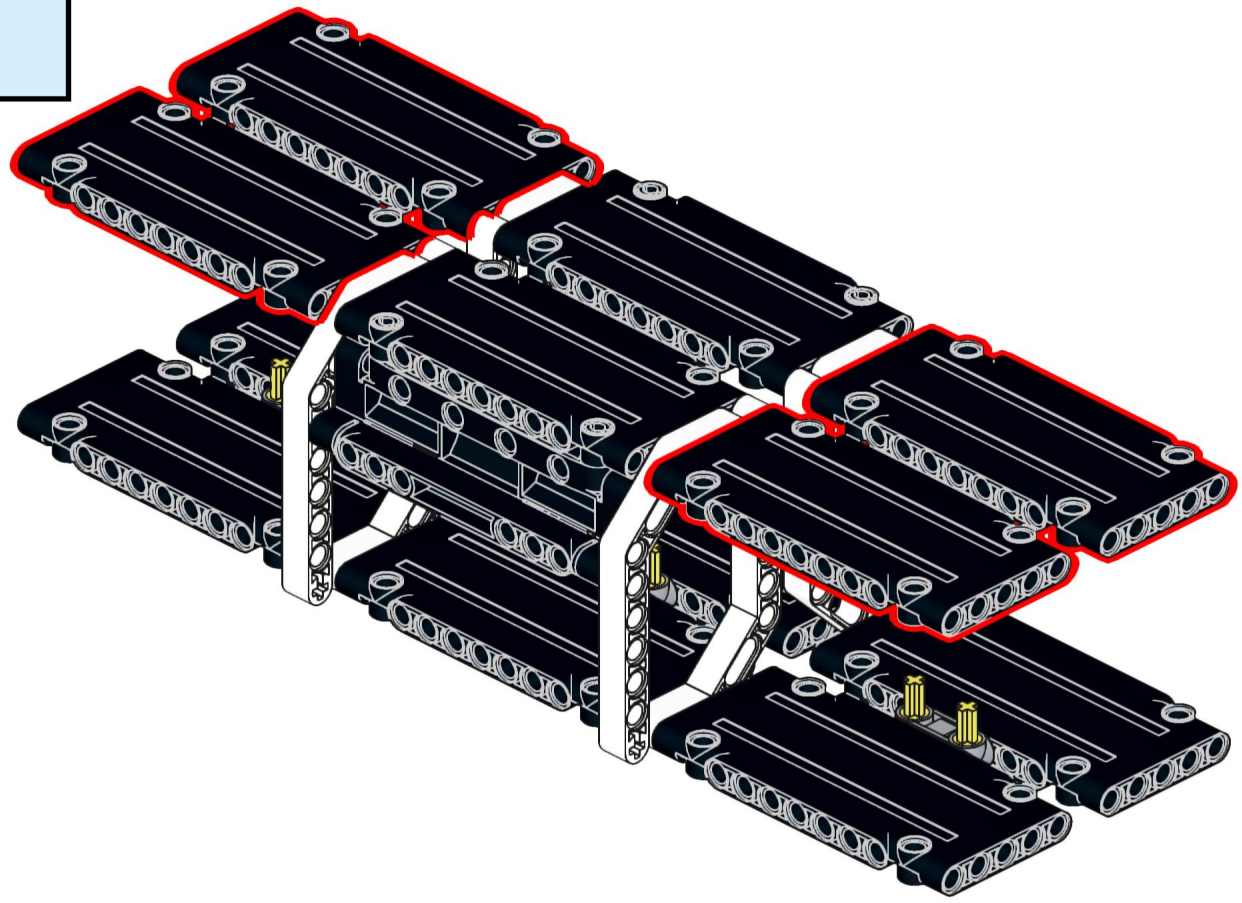

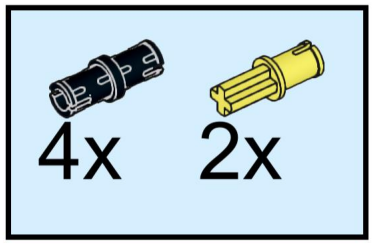
4x
2x

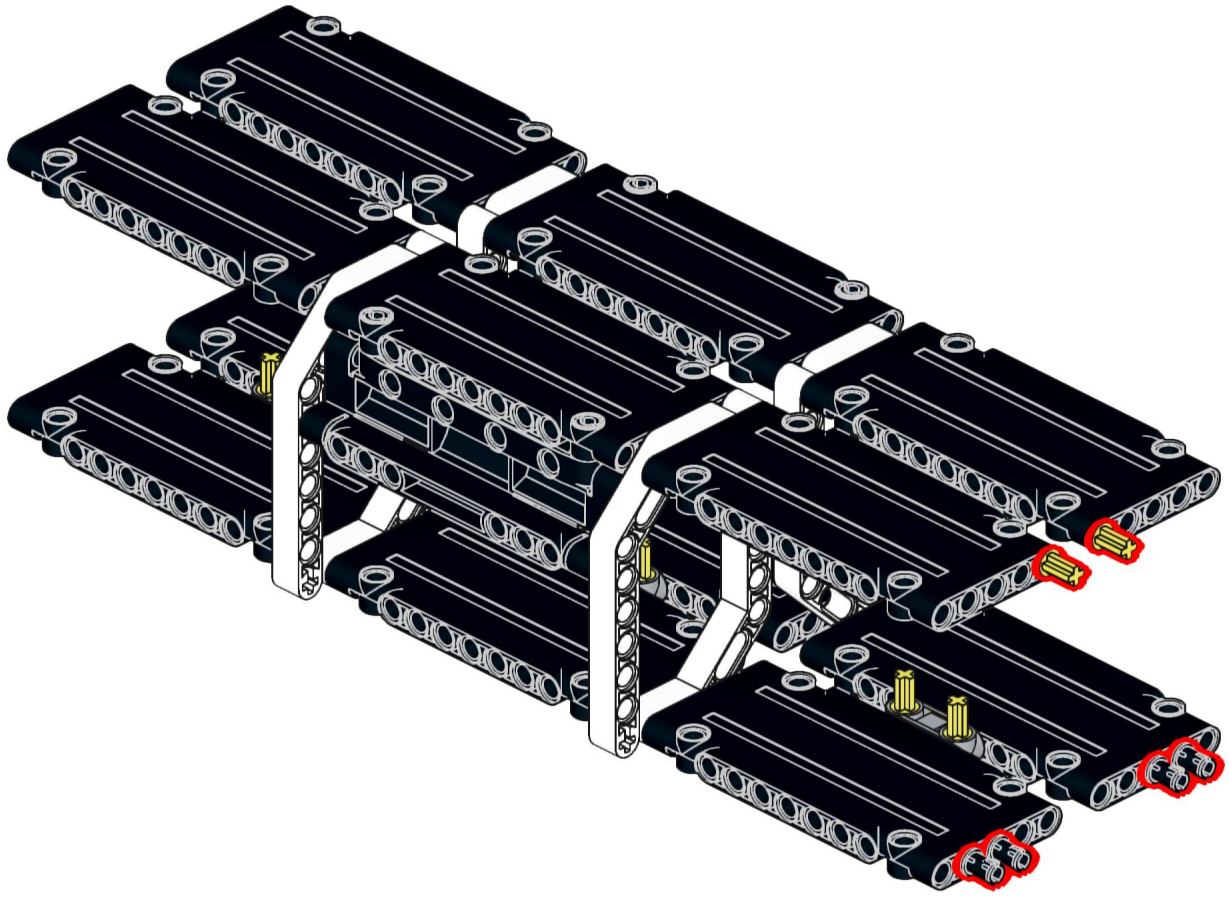

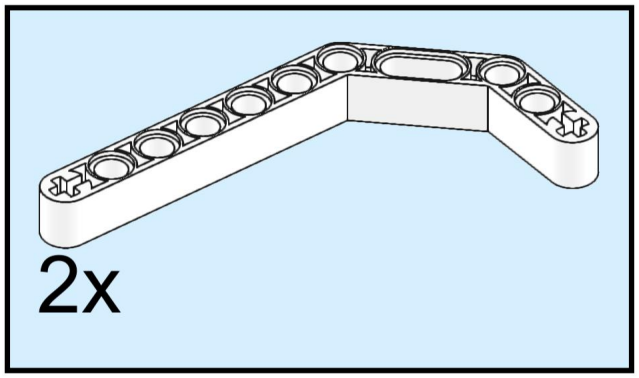
2x

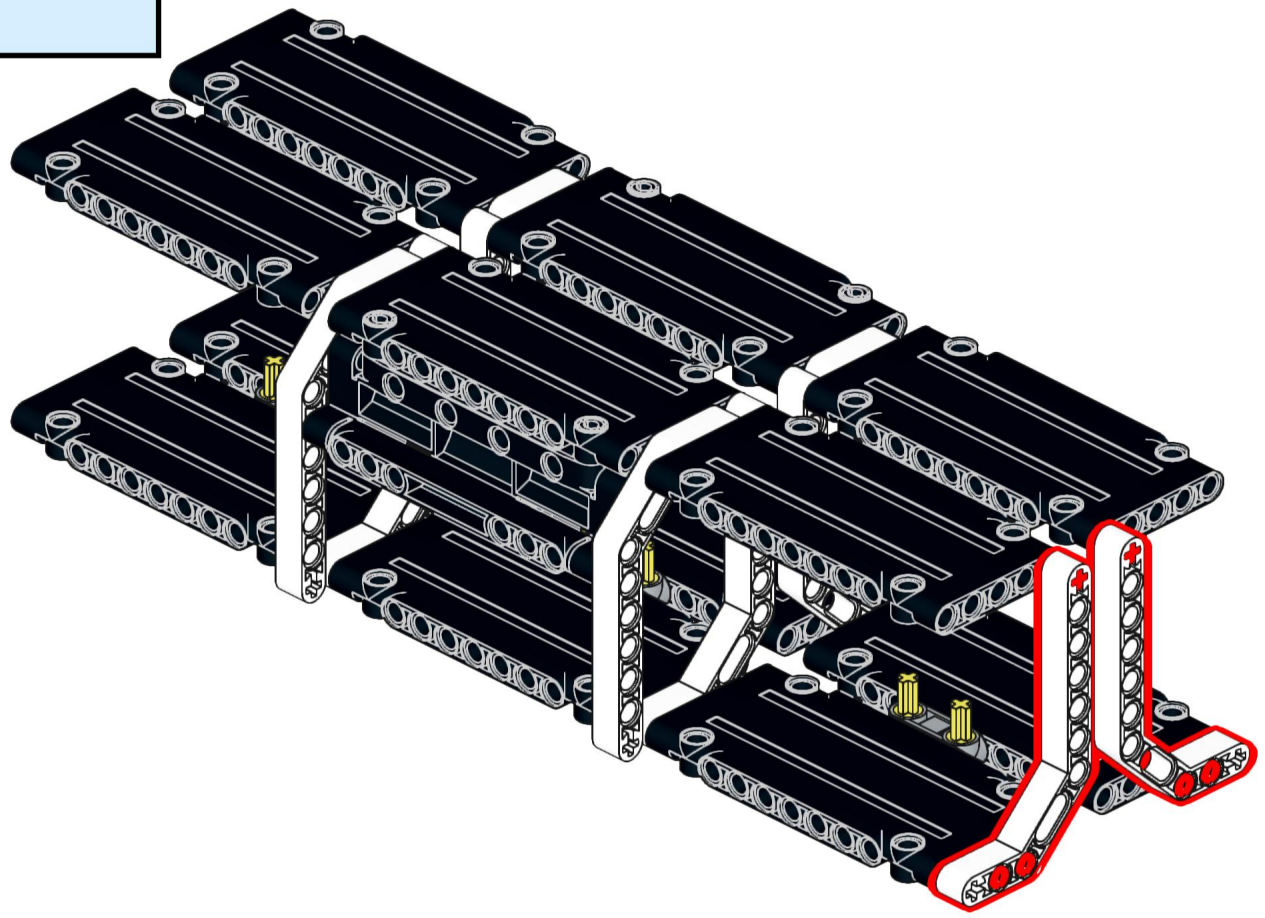

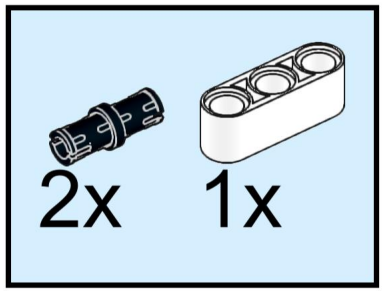
2x
1x

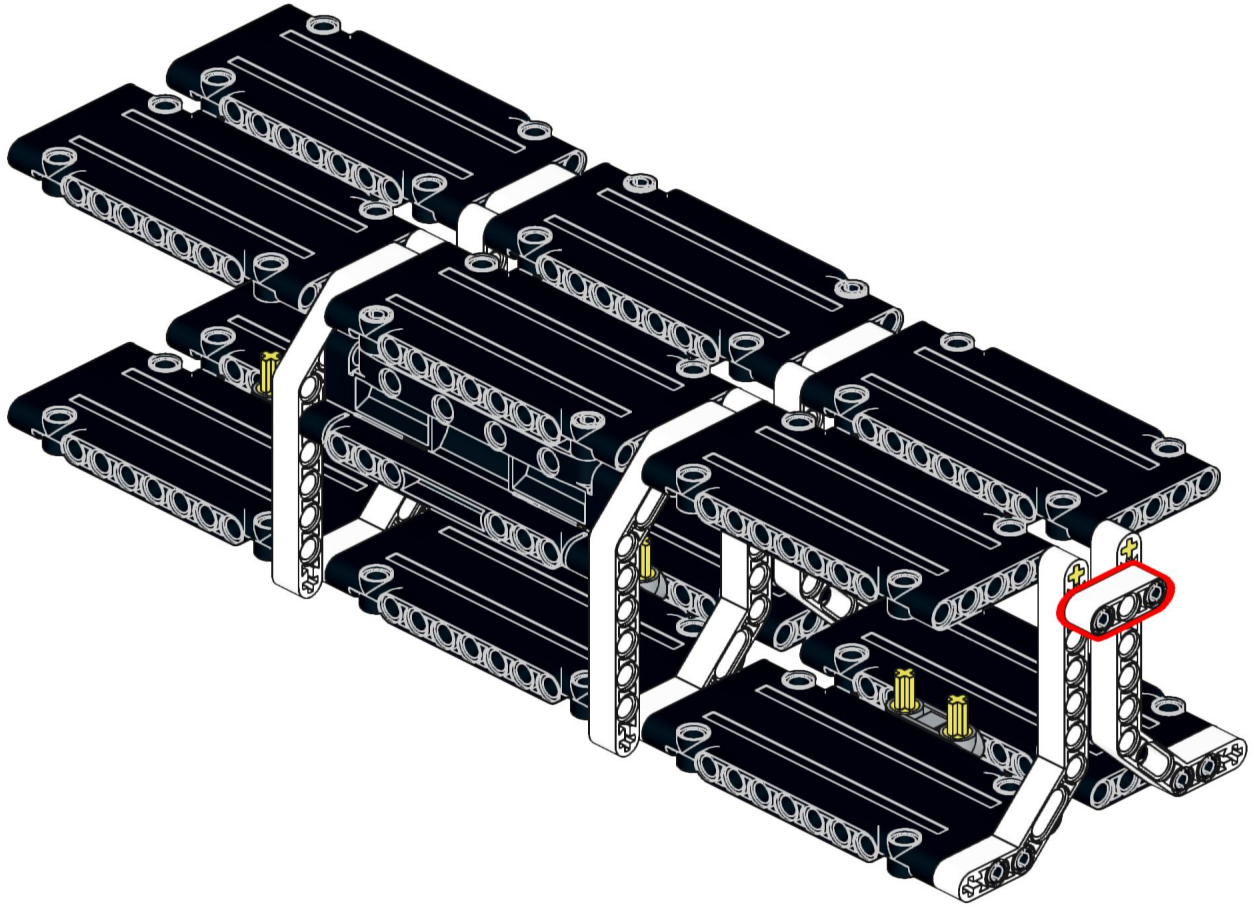

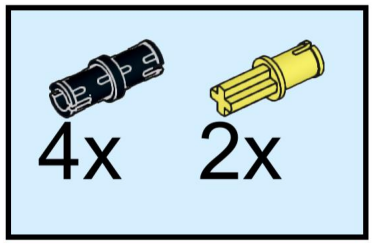
4x
2x

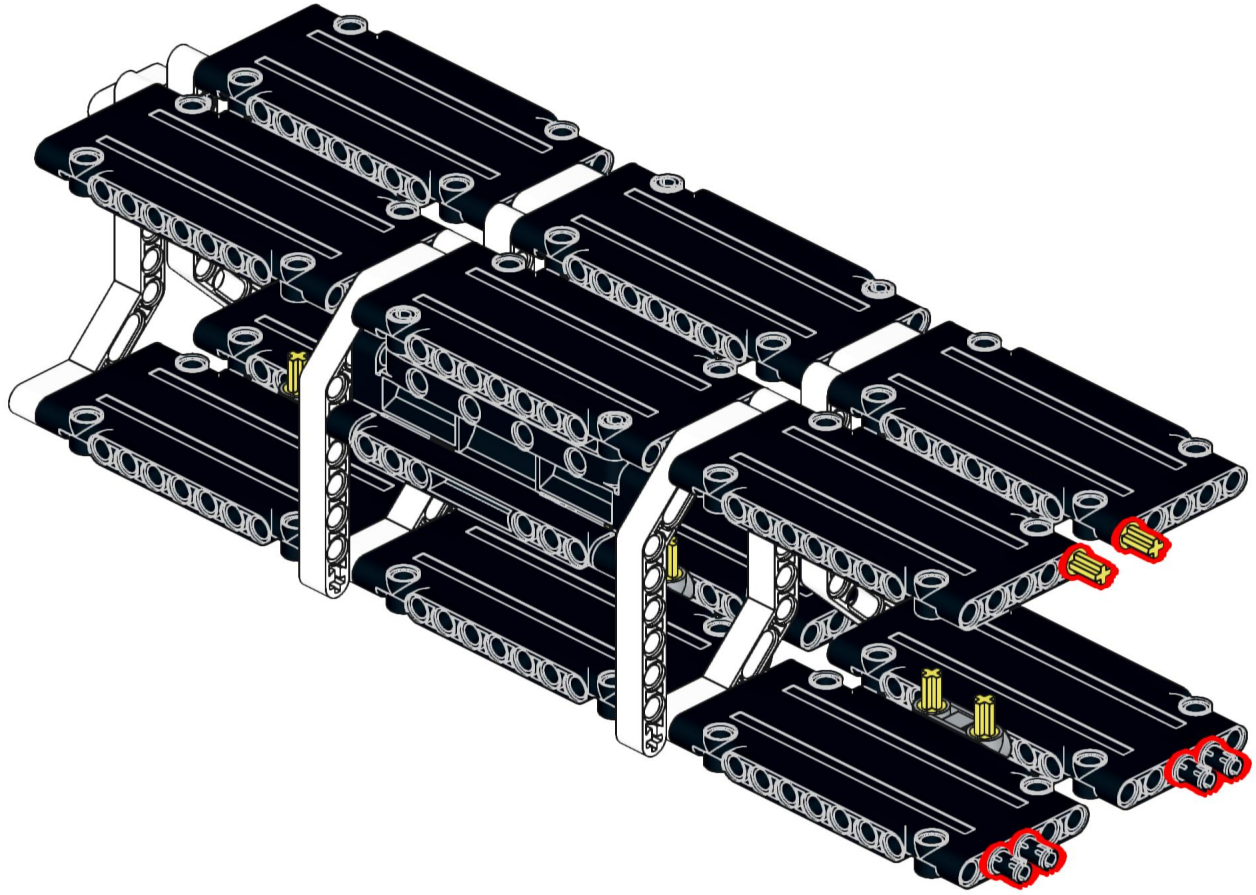

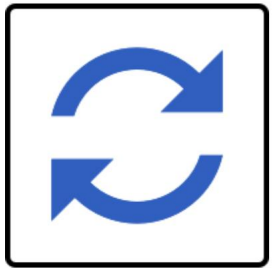

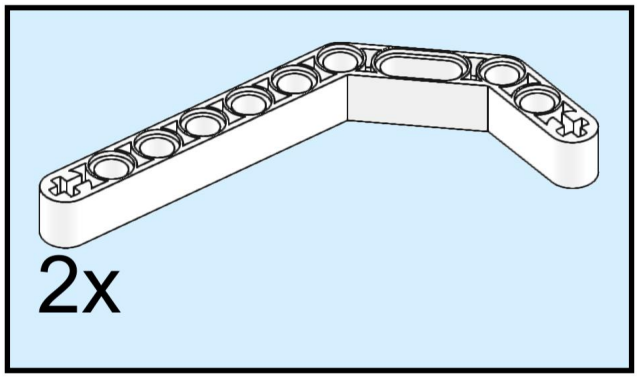
2x

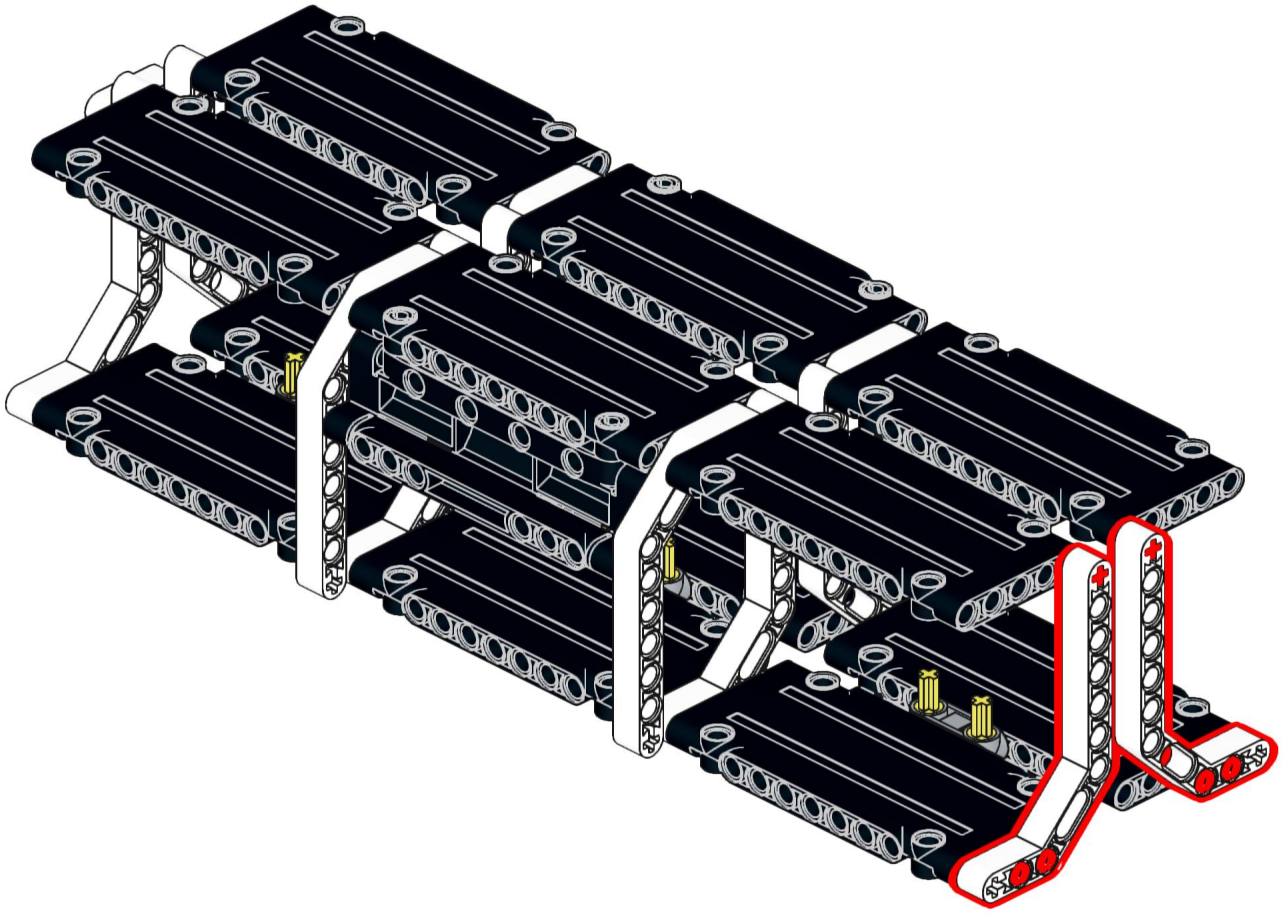

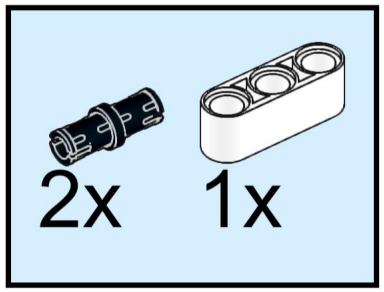
2x
1x

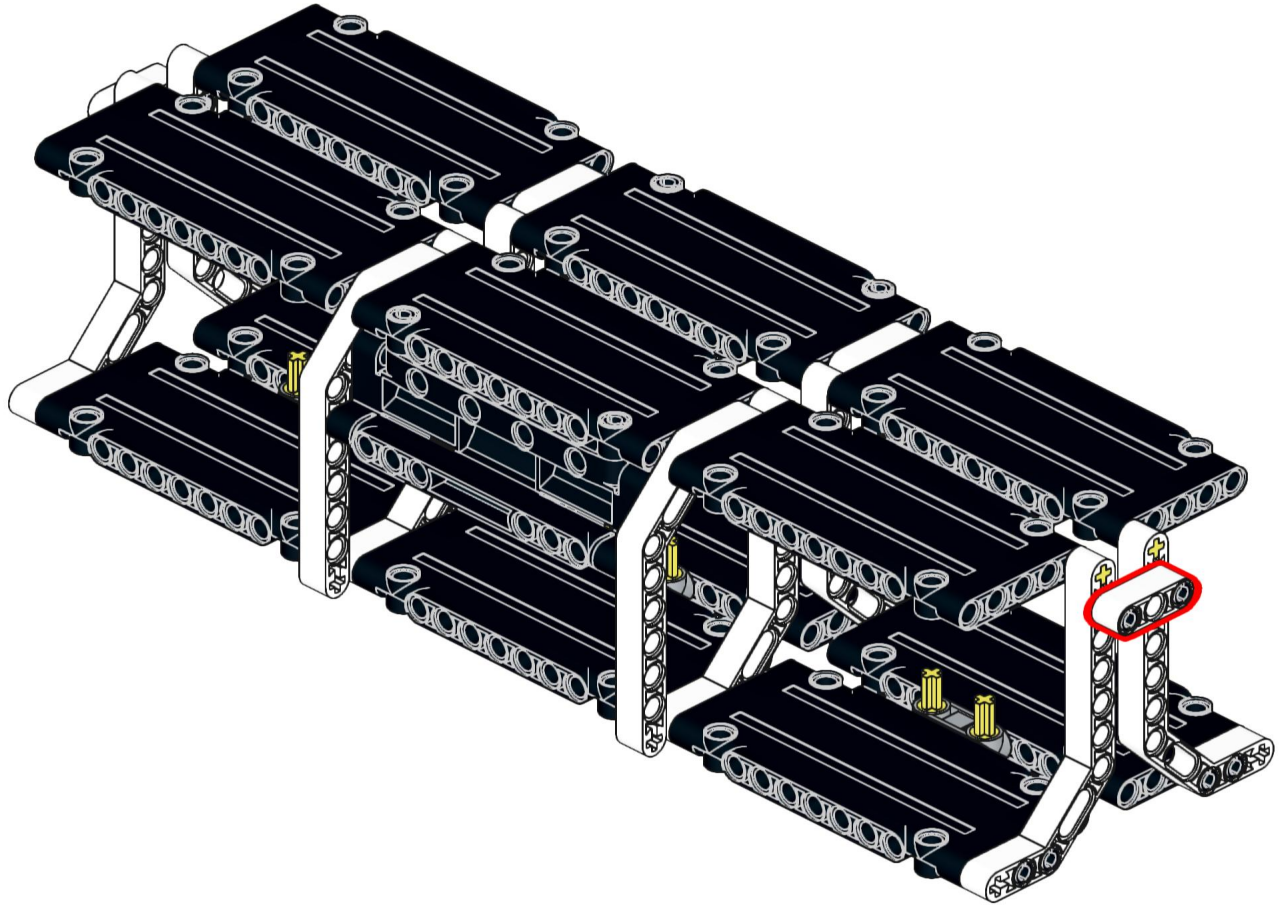

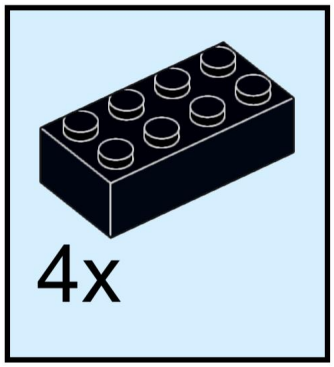
4x

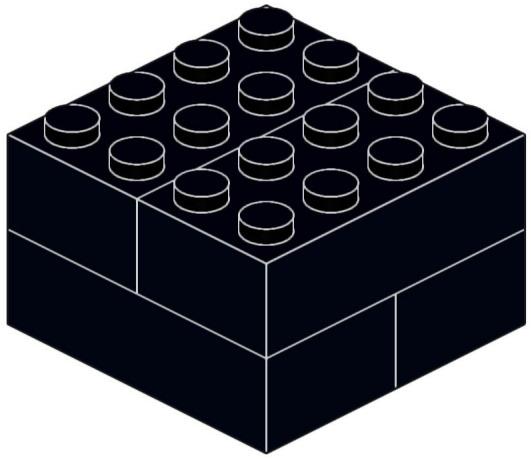

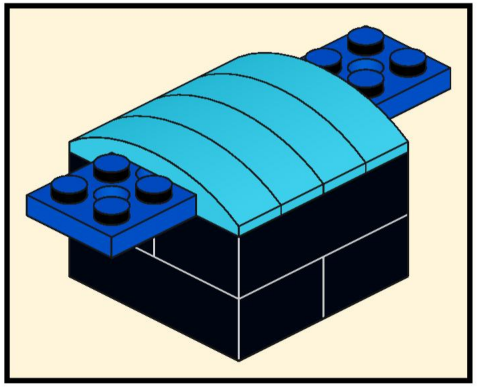

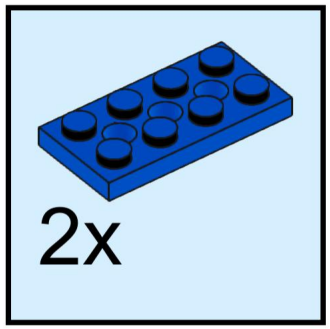
2x

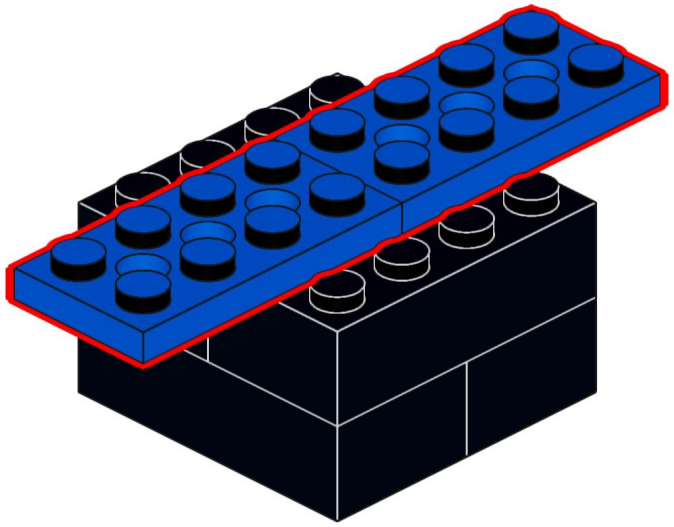

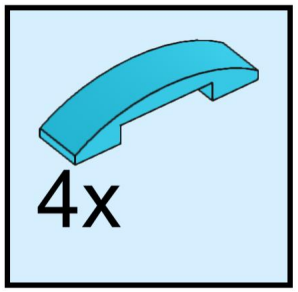
4x

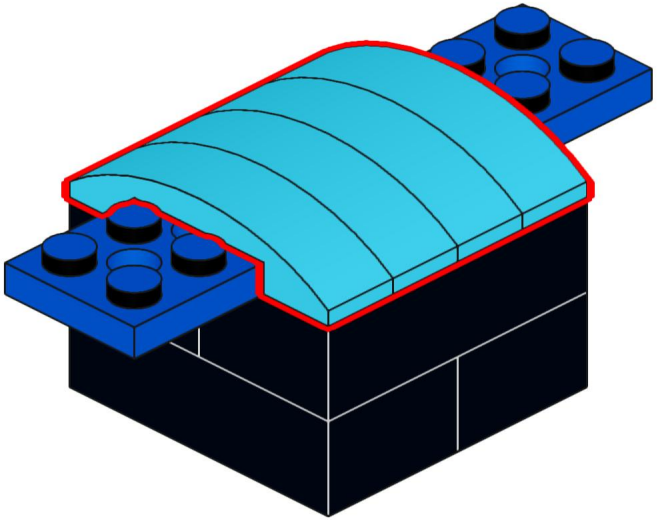

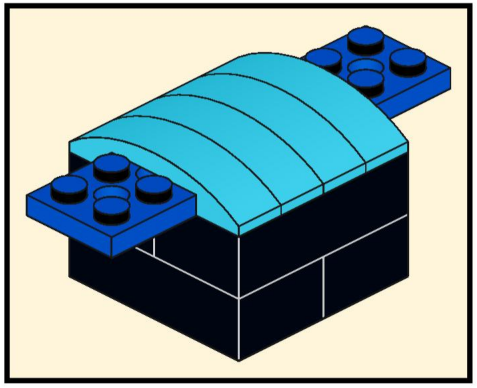

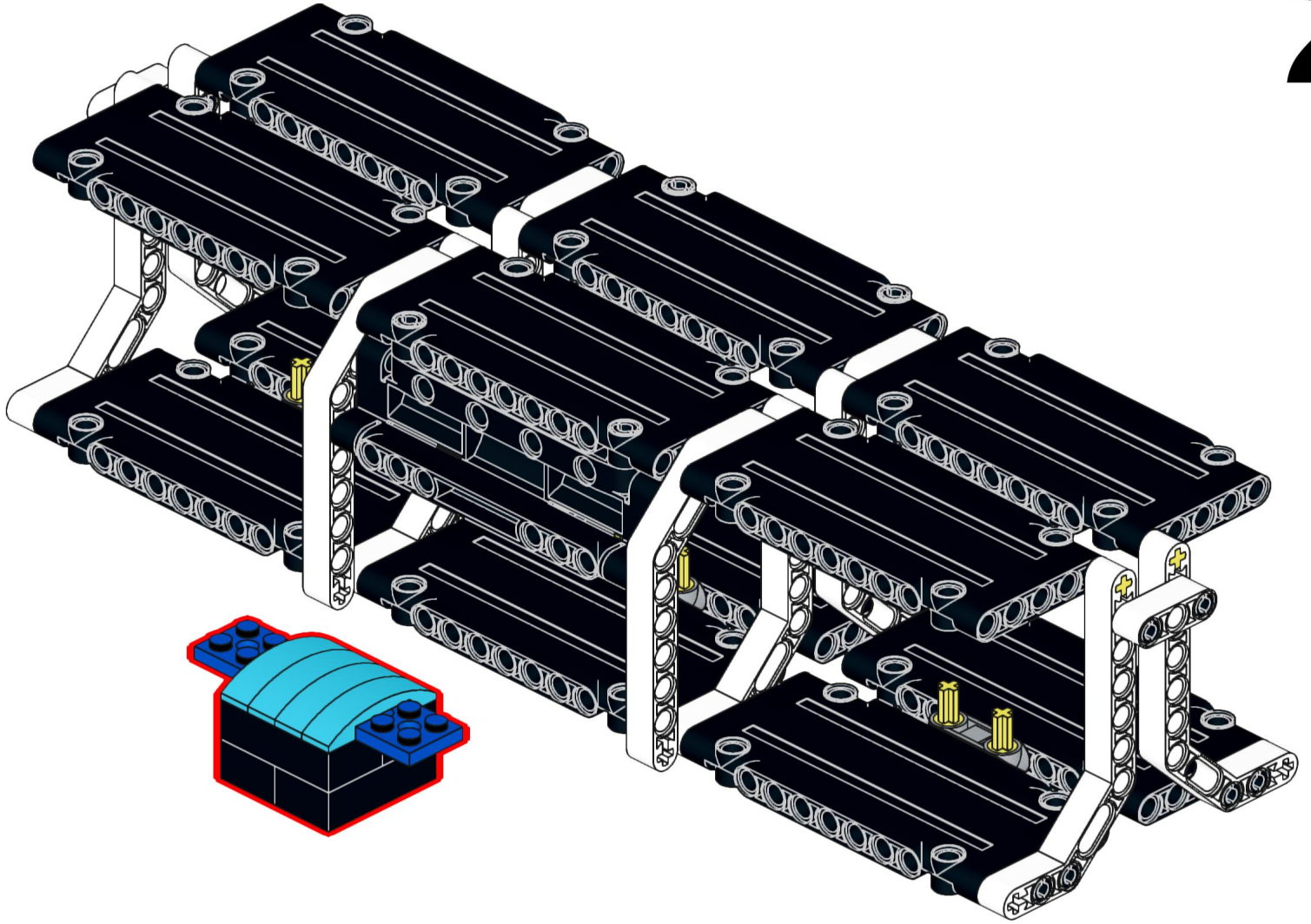

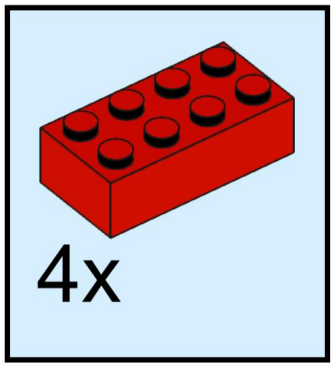

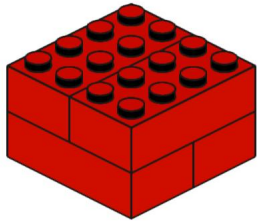

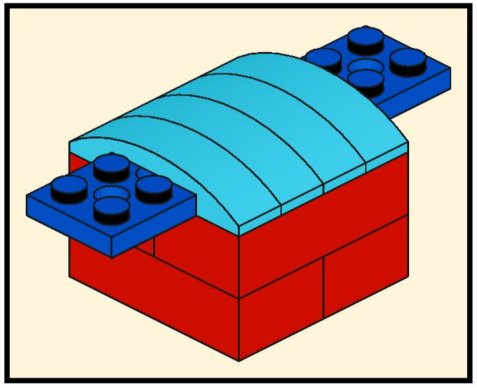

2x

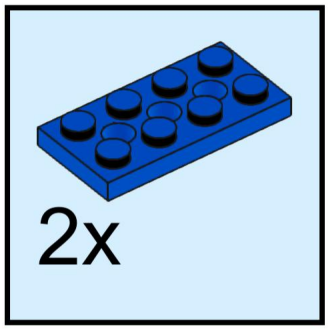
2x

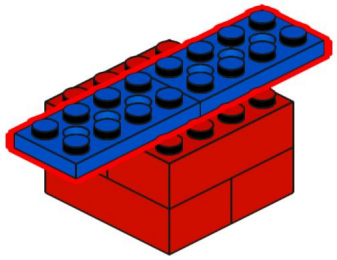

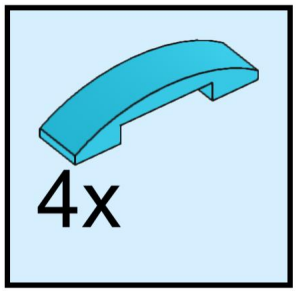

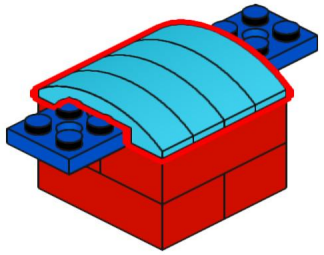

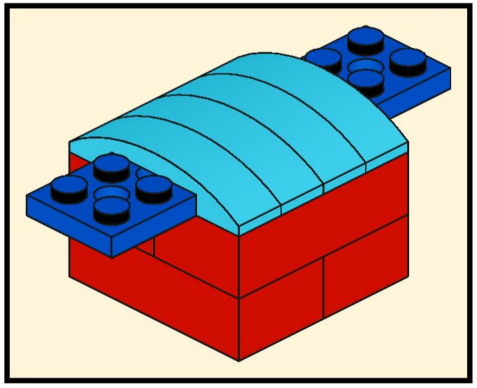

2x

